Keypad Lock

23780018

Model FE595

Installation Instructions

Place Label Here
Poner la etiqueta aquí
Placer l'autocollant ici

Default Codes
Códigos de predeterminado
Codes du défaut

Tools Needed

- Phillips screwdriver
- Tape Measure
- Pencil

Optional

- Flathead Screwdriver
- Wood Block
- Hammer

Additional Parts

Pin Wrench

Optional Latch Faceplate

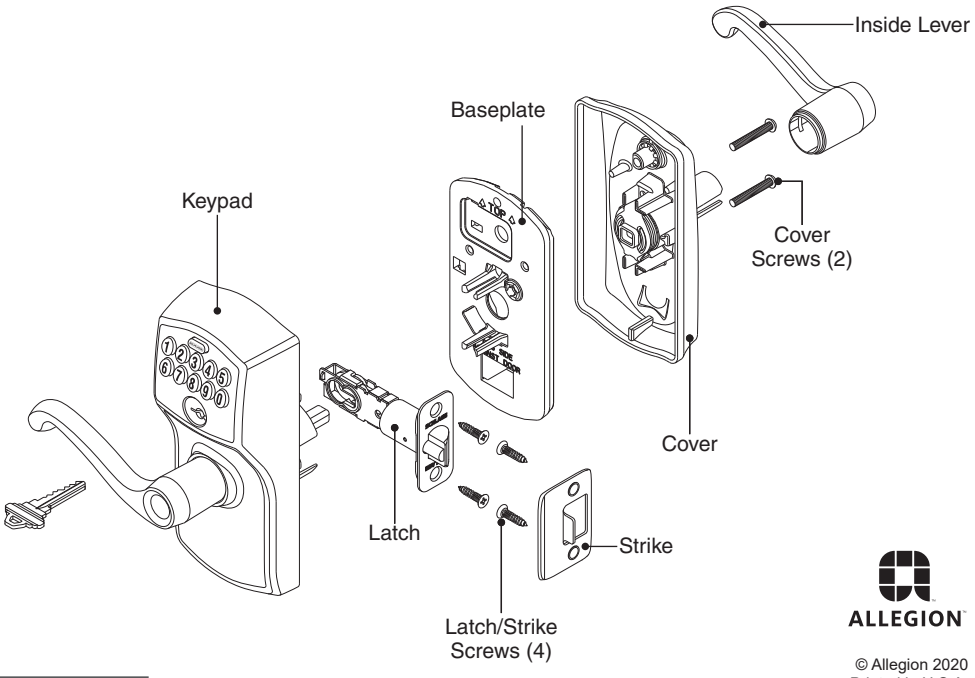

ALLEGION

© Allegion 2020
Printed in U.S.A.
23780018 Rev. 04/20-g

Customer Service Atención al cliente Service à la clientèle

Calling From: Si llama desde: Tout appel provenant de:	
U.S.A.	Canada
Estados Unidos	Canadá
États-Unis d'Amérique:	Canada:
(888) 805-9837	(800) 997-4734

Prepare for Installation

IMPORTANT NOTES

- DO NOT use a power drill for installation!
- Use a screwdriver to remove product from packaging.
- Install and test lock with door open to avoid being locked out.

A Check door dimensions.

See consumer.schlage.com/Service-Support for door preparation instructions if dimensions are different.

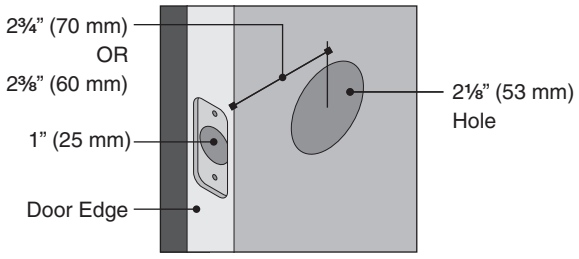

B Change faceplate, if necessary.

Choose the drawing that matches your door edge. If the hole has no mortise, change to the circular faceplate.

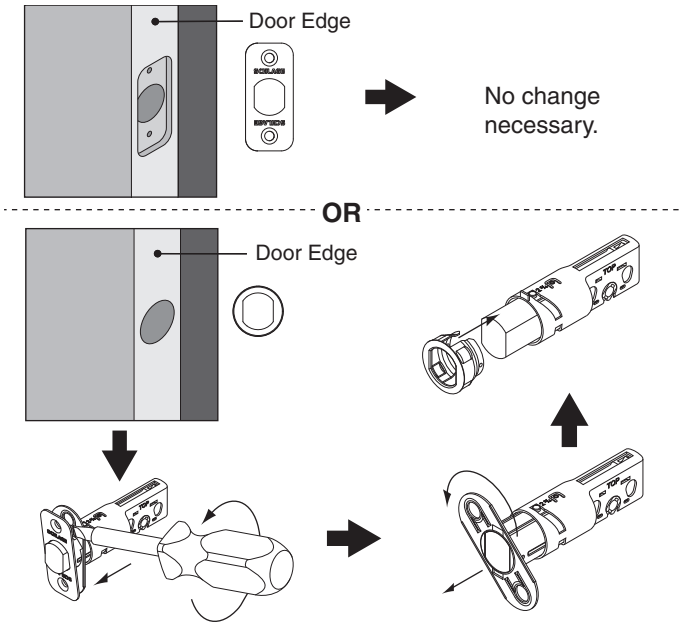

Install Lock

1 Install latch.

Make sure latch angle faces door jamb.

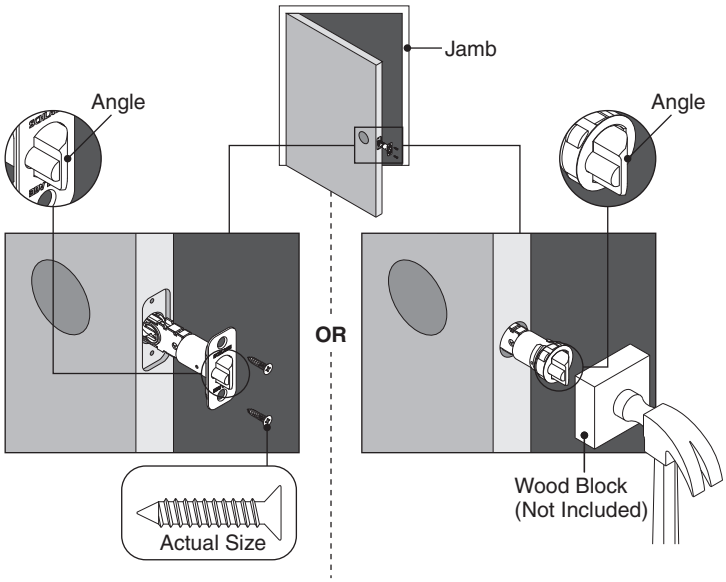

2 Install strike onto door jamb.

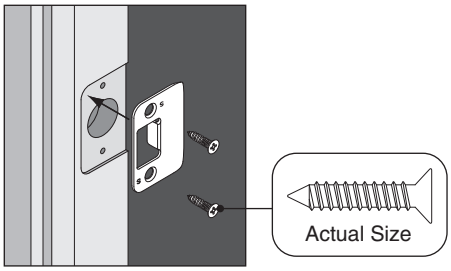

3 Prepare keypad.

Remove sticker from hands-free post.

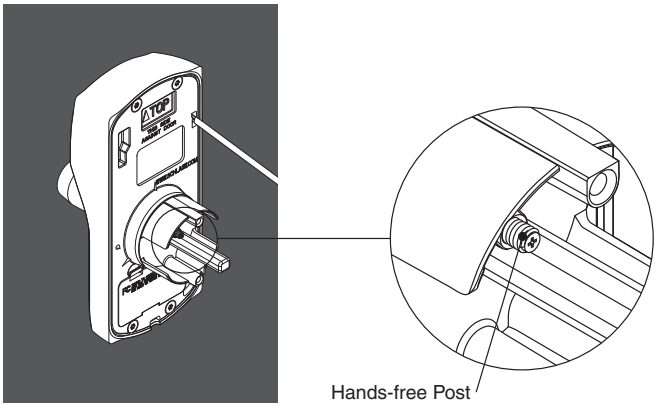

4 Install keypad

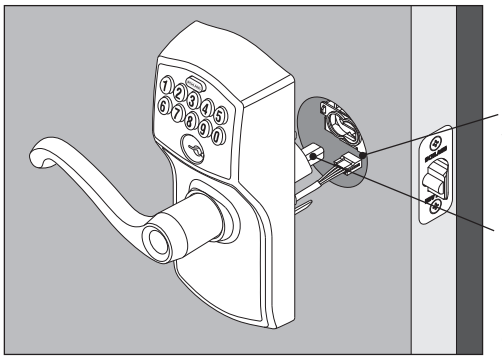

IMPORTANT
Wire must slide under latch.

Bar should slide smoothly through hole in latch. If not, check door dimensions.

5 Adjust hands-free post.

The hands-free post holds the keypad and baseplate together while installation is completed.

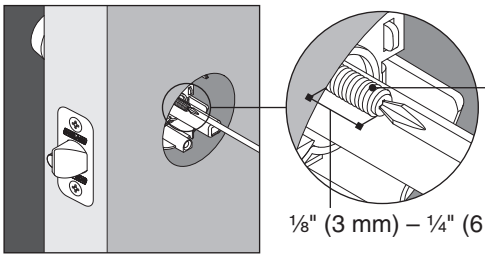

Loosen post until it extends ⅛" (3 mm) to ¼"(6 mm) beyond door face.

⅛" (3 mm) – ¼" (6 mm)

6 Install baseplate.

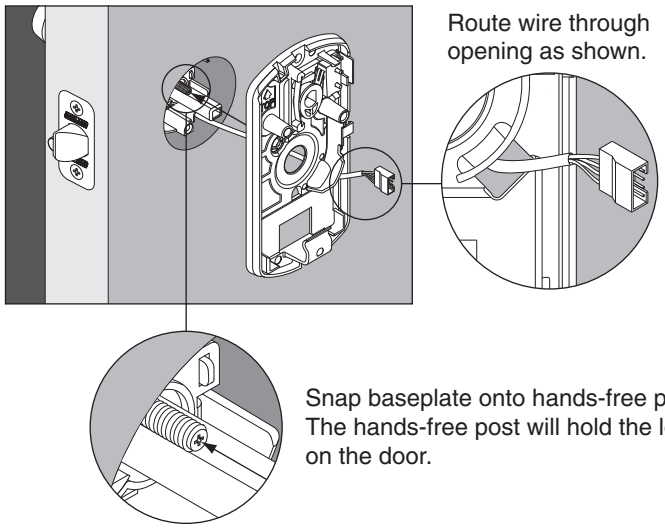

Route wire through opening as shown.

Snap baseplate onto hands-free post. The hands-free post will hold the lock on the door.

7 Connect wire and battery.

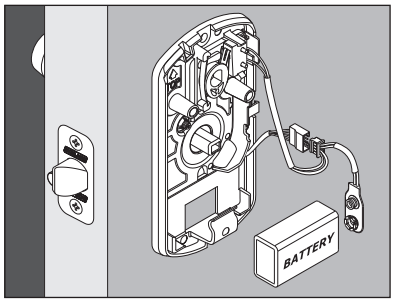

Lock will beep when battery is connected.

8 Place battery in holder and tuck wires.

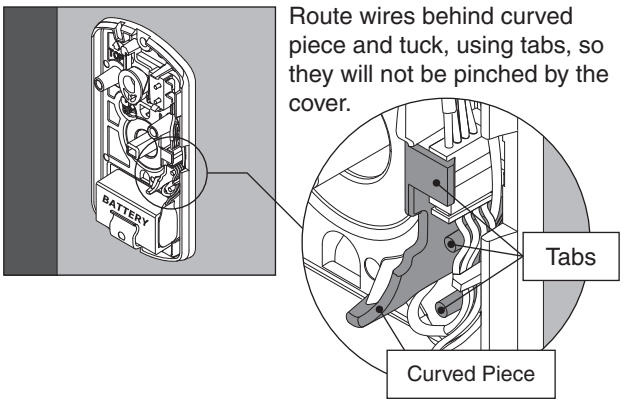

Route wires behind curved piece and tuck, using tabs, so they will not be pinched by the cover.

9 Install cover.

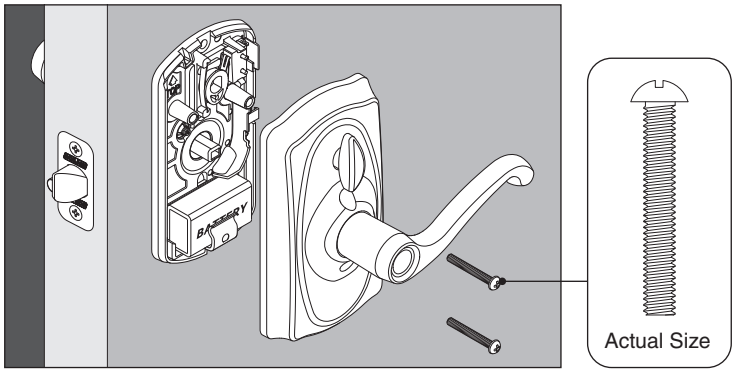

10 If needed, switch levers.

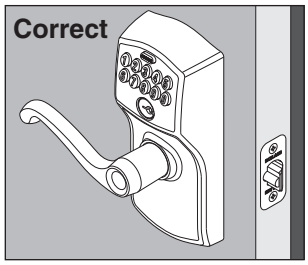

If your lever looks like this, then no change is necessary.

If your lever does not look like this, switch the levers by following the steps below.

OR

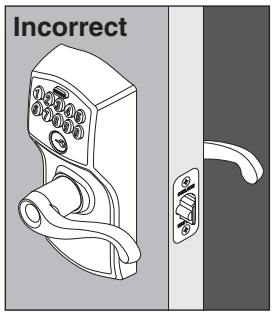

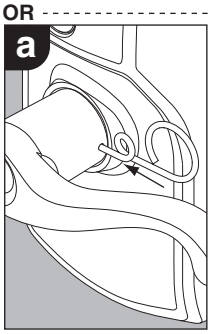

Insert the pin wrench into the hole in the lever. Push in and hold.

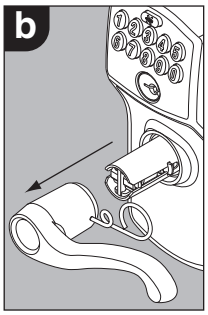

Pull the lever off.

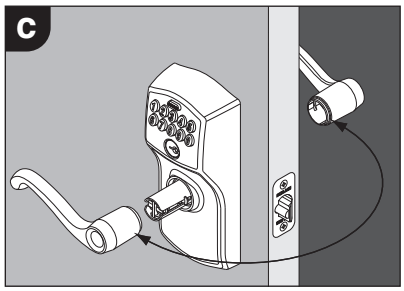

Repeat steps a and b to remove the lever from the other side of the door.

Switch the levers.

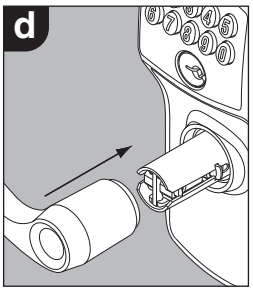

Push each lever back into place.

Test Lock

Temporary Unlocking

1. Find User Code A on the **cover of these instructions**.
2. Enter User Code A (four digits) into the keypad.
3. Rotate and then release lever.

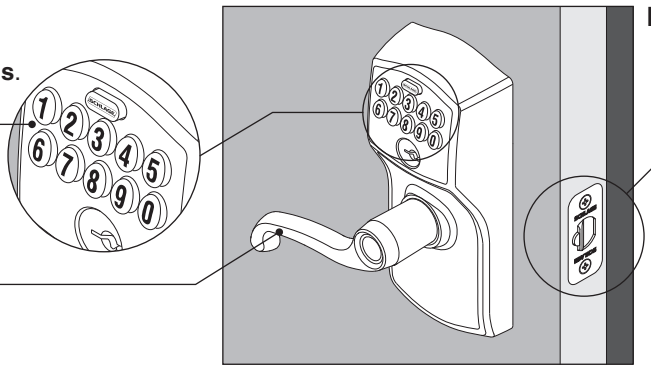

Did latch retract and then extend?

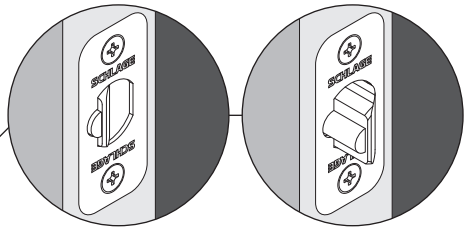

Yes. Lock is installed correctly.

No. Latch retracted but did not extend (latch bound). Check step 4.

No. Nothing happened. Check steps 7 and 8.

Locking

The lock will automatically relock itself, until a valid user code is entered.

To Set to Unlocked

1. Rotate the inside thumbturn to the vertical position.*

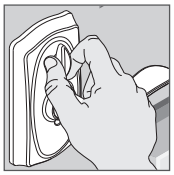

2. Rotate the thumbturn back to the horizontal position to re-lock.

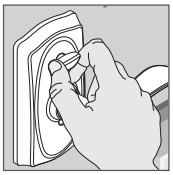

* No User Code is required to open the door when the lock is set to unlocked.

Knob identification and installation

For installation, slide both onto inside/outside assembly.

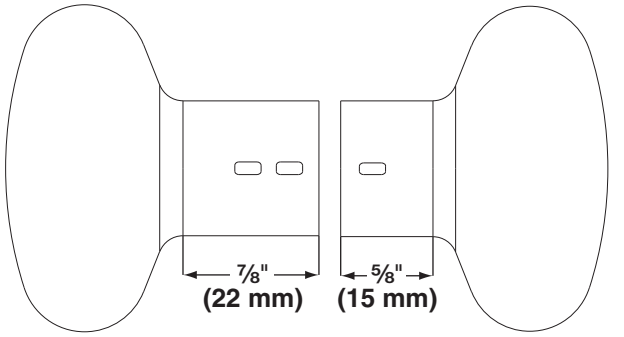

Outside Knob (longer)

Inside Knob (shorter)

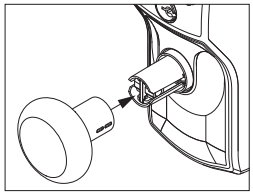

Outside Knob

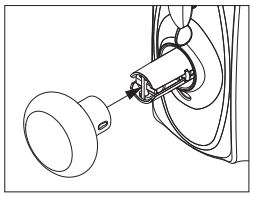

Inside Knob

Quick Programming Reference

Adding User Codes*

Enter **Programming Code** (six numbers)	Press SCHLAGE	Press 1	Enter new **User Code** (four numbers)	Enter same new **User Code** (four numbers)
Wait for SCHLAGE 3 Orange Lights + 3 Beeps	Keypad turns blue	Wait for SCHLAGE 3 Orange Lights + 3 Beeps	Wait for SCHLAGE 3 Orange Lights + 3 Beeps	Success! SCHLAGE 1 Green Light + Long Beep

* These four numbers must be different from the first four numbers of the programming code.

Deleting User Codes

Enter **Programming Code** (six numbers)	Press SCHLAGE	Press 2	Enter unwanted **User Code** (four numbers)	Enter same unwanted **User Code** (four numbers)
Wait for SCHLAGE 3 Orange Lights + 3 Beeps	Keypad turns blue	Wait for SCHLAGE 3 Orange Lights + 3 Beeps	Wait for SCHLAGE 3 Orange Lights + 3 Beeps	Success! SCHLAGE 1 Green Light + 1 Long Beep

Changing the Programming Code*

Enter **Programming Code** (six numbers)	Press SCHLAGE	Press 3	Enter New **Programming Code** (six numbers)	Enter Same New **Programming Code** (six numbers)
Wait for SCHLAGE 3 Orange Lights + 3 Beeps	Keypad turns blue	Wait for SCHLAGE 3 Orange Lights + 3 Beeps	Wait for SCHLAGE 3 Orange Lights + 3 Beeps	Success! SCHLAGE 1 Green Light + Long Beep

* The first four numbers must be different from all of the User Codes currently in the lock.

More Programming, Warranty, and Registration Information

For more programming, warranty, and service information, go to **schlage.com/faqs-keypad**, or use a mobile device with the code below:

Register your product at **RegisterMySchlage.com**, or use a mobile device with the code below:

Cerradura con teclado
Verrou à clavier numérique

Instrucciones de Instalación
Instructions d'installation

Modelo FE595
Modèle FE595

Herramientas necesarias	**Outils nécessaires**
• Desatornillador Phillips	• Tournevis cruciforme
• Cinta métrica	• Ruban à mesurer
• Lápiz	• Crayon
Opcional	**En option**
• Destornillador de cabeza plana	• Tournevis à tête plate
• Bloque de Madera	• Bloc en bois
• Martillo	• Marteau

Piezas adicionales **Pièces additionnelles**

Llave para clavija
Clef à ergots

Placa frontal del pestillo opcional
Têtière de loquet en option

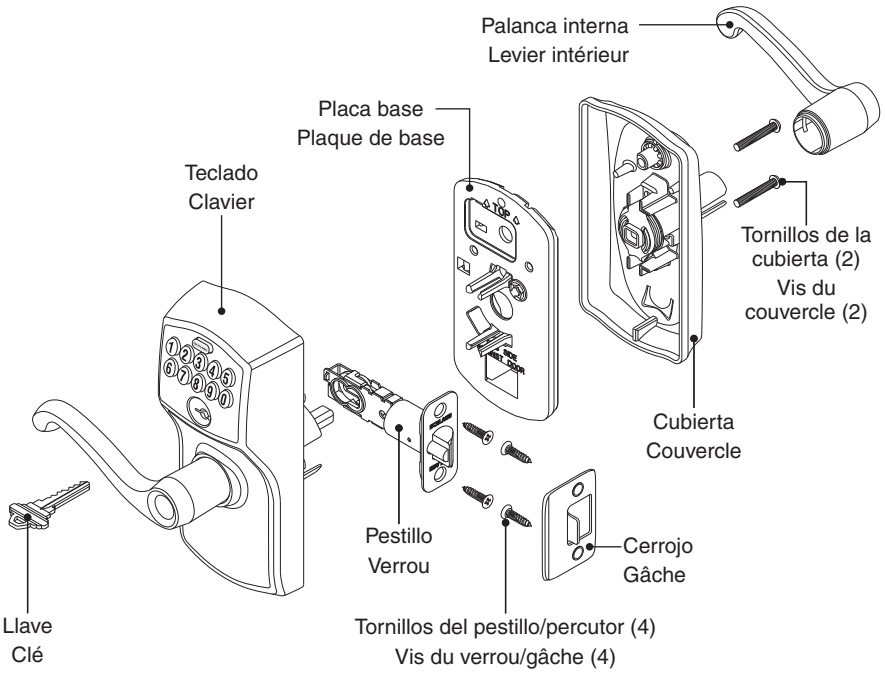

Prepare todo para la instalación Préparez l'installation

NOTAS IMPORTANTES

- ¡NO utilice un taladro eléctrico para la instalación!
- Utilice un destornillador para retirar el producto del embalaje.
- Instale la cerradura y pruébela con la puerta abierta para evitar quedarse afuera.

REMARQUES IMPORTANTESL'INSTALLATION!

- N'utilisez PAS une perceuse électrique pour l'installation!
- Utilisez un tournevis pour retirer le produit de son emballage.
- Installez la serrure et faites un essai en maintenant la porte ouverte pour éviter d'être embarré à l'extérieur.

A Verifique las dimensiones de la puerta.
Vérifiez les dimensions de la porte.

Vea **consumer.schlage.com/Service-Support** para conocer las instrucciones acerca de la preparación de la puerta, en caso de que las dimensiones fueran diferentes.

Si les dimensions sont différentes, visiter le site **consumer.schlage.com/Service-Support** pour plus d'information à propos des instructions de préparation.

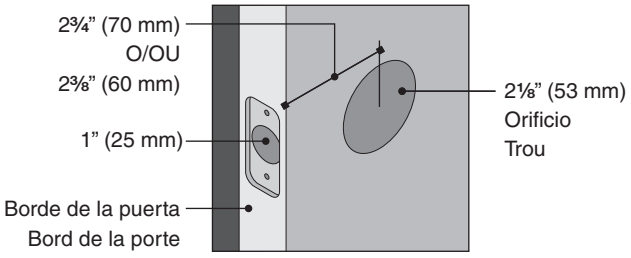

B Si es necesario, cambie la placa frontal.
Changez la têtière au besoin.

Elija el dibujo que coincida con el borde de su puerta. Si el orificio no tiene mortaja, cambie por la placa frontal circular.

Sélectionnez le dessin qui correspond à votre bord de porte. Pour un orifice sans mortaise, optez pour une têtière circulaire.

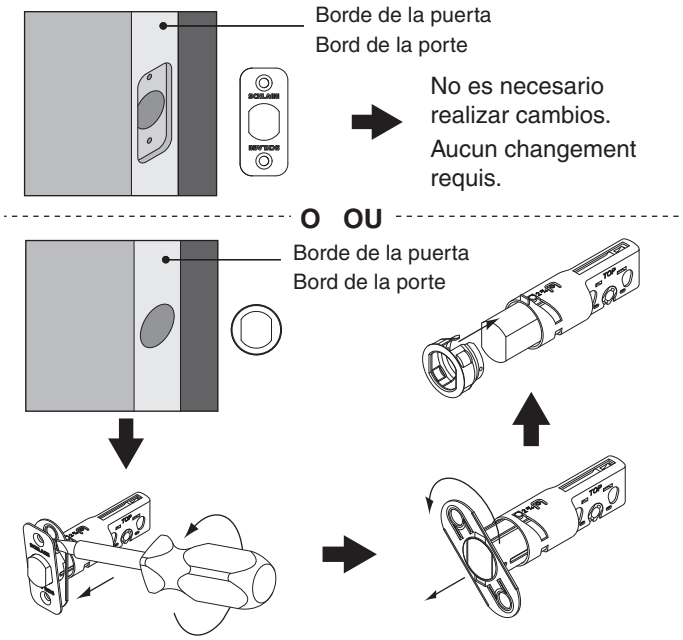

Instale la traba Installez la serrure

1 Instalar el pestillo. Installez le verrou.

Asegúrese de que el ángulo del pestillo mire hacia la jamba de la puerta.
Assurez-vous que l'angle du loquet fait face au montant de la porte.

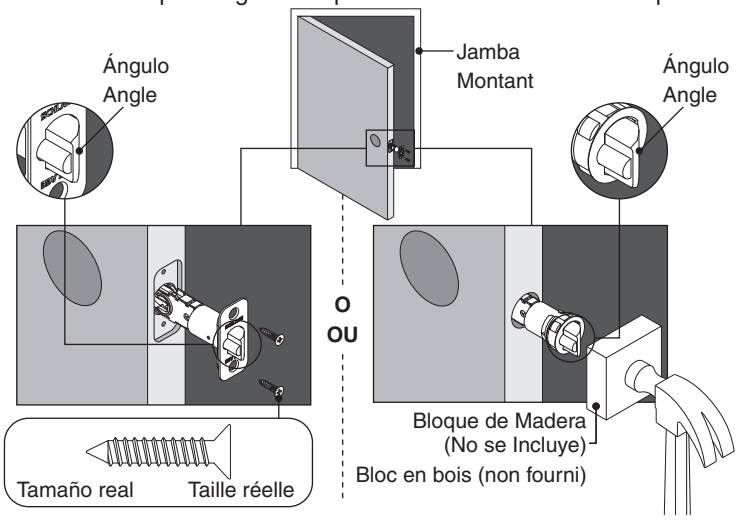

2 Instale el cerrojo en la jamba de la puerta.
Installez la gâche sur le montant de la porte.

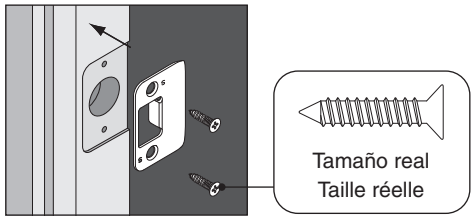

3 Prepare el teclado. Préparez le clavier numérique.

Quite la calcomanía del terminal manos libres.
Retirer l'autocollant du tourniquet.

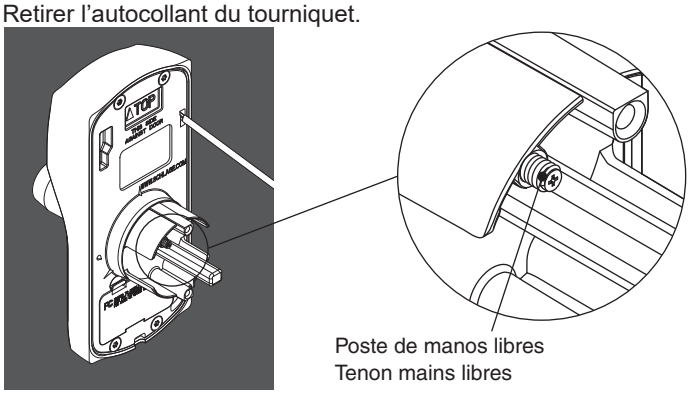

4 Instalar el teclado. Installer le clavier.

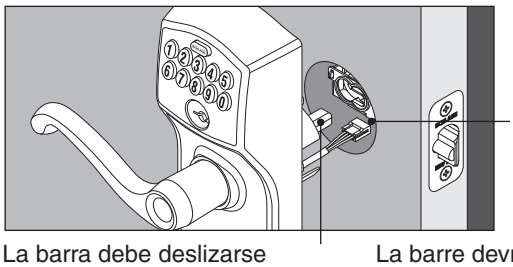

IMPORTANTE
El cable debe deslizarse por debajo del pestillo.
IMPORTANT
Le fil doit glisser sous le loquet.

La barra debe deslizarse suavemente por el orificio del pestillo. Si no lo hace, verifique las dimensiones de la puerta.

La barre devrait glisser aisément dans l'orifice situé dans le loquet. Si ce n'est pas le cas, vérifiez les dimensions de la porte.

5 Ajuste el poste de manos libres. Réglez le tenon mains libres.

El poste de manos libres mantiene el teclado y la placa base unidos hasta que finalice la instalación.
Le tenon mains libres retient ensemble le clavier numérique et la plaque de base tandis que vous achevez l'installation.

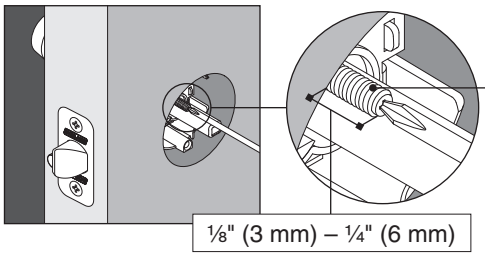

Afloje el poste hasta que se extienda de ⅛" (3 mm) a ¼" (6 mm) más allá del frente de la puerta.
Détendez le tenon jusqu'à ce qu'il se déploie 3 à 6 mm (⅛ à ¼ po) au-delà de la paroi de porte.

6 Instalar la placa base. Installer la plaque de base.

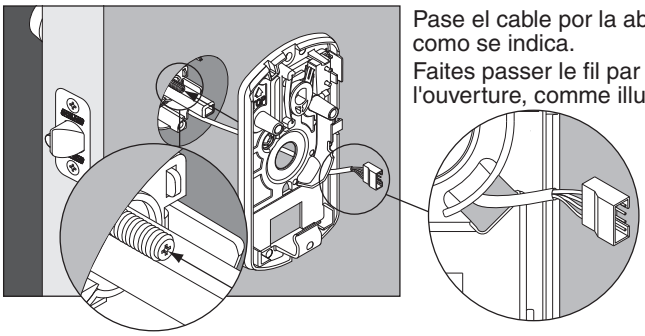

Pase el cable por la abertura como se indica.
Faites passer le fil par l'ouverture, comme illustré.

Fije la palca base en el poste de manos libres. El poste de manos libres sostendrá la cerradura en la puerta.

Enclenchez la plaque de base au tenon mains libres. Le tenon mains libres fixera la serrure à la porte.

7 Conecte el cable y la batería de 9 V.
Branchez le fil et la pile de 9 V.

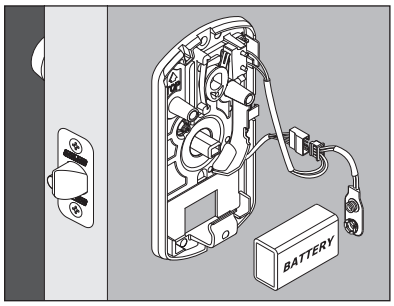

La cerradura emitirá un pitido cuando se conecte la batería.
La serrure émettra un bip lorsque la pile est branchée.

8 Ubique la batería en el soporte y coloque los cables.
Placez la pile dans support et insérez les fils.

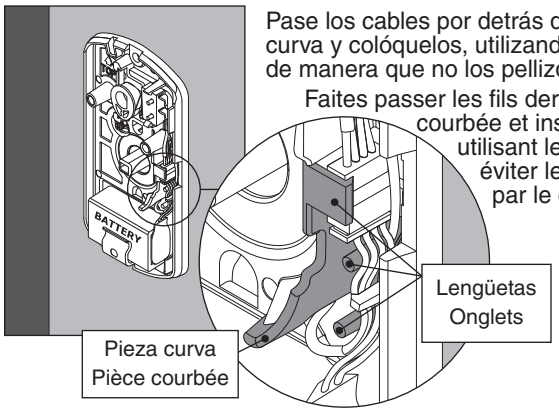

Pase los cables por detrás de la pieza curva y colóquelos, utilizando lengüetas, de manera que no los pellizque la cubierta.
Faites passer les fils derrière la pièce courbée et insérez-les en utilisant les onglets pour éviter leur coincement par le couvercle.

9 Instale la cubierta.
Installer le couvercle.

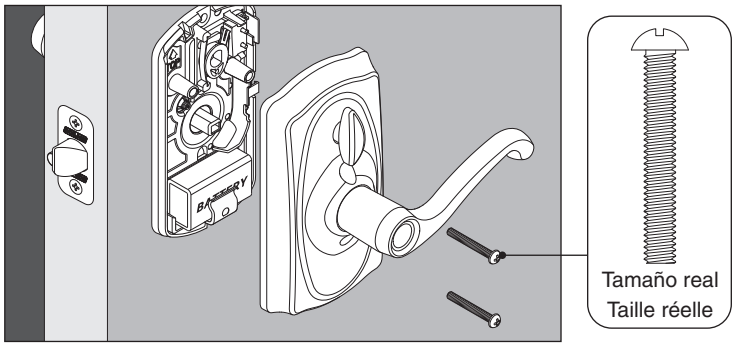

10 Si es necesario, intercambie las palancas.
Au besoin, échangez les leviers.

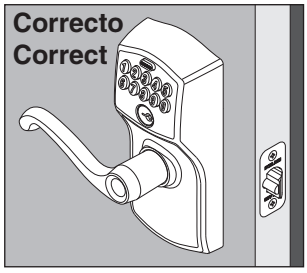

Si su palanca se ve como esta, no es necesario realizar ningún cambio.

Si su palanca no se ve como esta, intercambie las palancas siguiendo los pasos que se indican a continuación.

Si votre levier ressemble à cette illustration, il n'y a pas lieu de changer quoi que ce soit.

Si votre levier ne ressemble pas à cette illustration, échangez les leviers en procédant de la façon suivante.

O OU

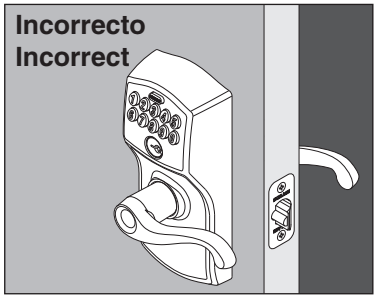

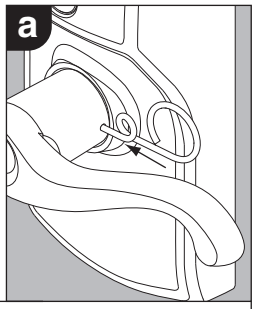

Introduzca la llave inglesa en el orificio de la palanca. Presione y sostenga.	Insérez la clé à ergot dans l'orifice du levier. Poussez pour enfoncer et retenez.

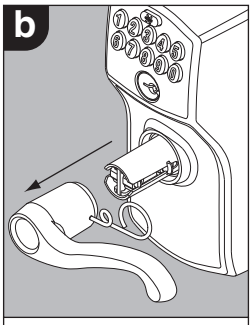

Retire la palanca.
Retirez le levier.

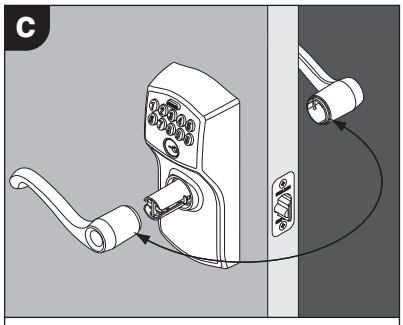

Repita los pasos a y b para retirar la palanca desde el otro lado de la puerta.	Répétez les étapes a et b pour retirer le levier de l'autre côté de la porte.
Intercambie las palancas.	Faites basculer les leviers.

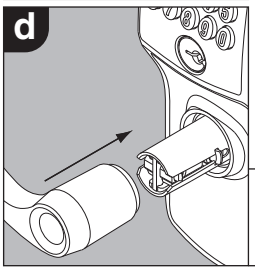

Empuje cada palanca nuevamente hacia su lugar.
Poussez chaque levier en place.

Probar la cerradura Essayez le verrou

Desbloqueo provisorio
Déverrouillage temporaire

1. Encuentre el código de usuario A en la **Guía de programación de cerraduras con teclado**.
1. Repérez le code d'utilisateur A au **guide de programmation des verrous à clavier numérique**.

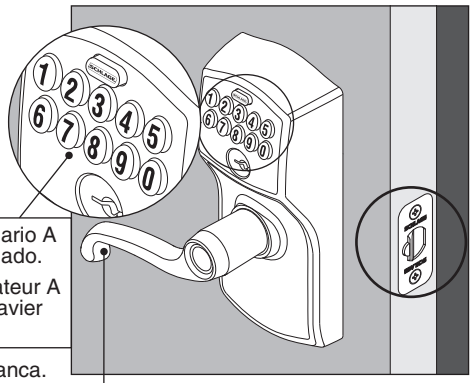

2. Ingrese el código de usuario A (cuatro dígitos) en el teclado.
2. Inscrivez le code d'utilisateur A (quatre chiffres) sur le clavier numérique.
3. Gire y luego suelte la palanca.
3. Faites pivoter et relâchez le levier.

¿Se retrajo el pestillo y luego se extendió?
Le loquet s'est-il escamoté pour ensuite se déployer?

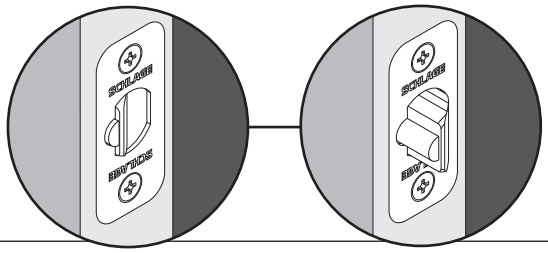

Sí. La cerradura se instaló correctamente.	**Oui.** La serrure est installée correctement.
No. El pestillo se retrajo pero no se extendió (atasco del pestillo). Verifique el paso 4.	**Non.** Le loquet est escamoté, mais il ne s'est pas déployé (limite du loquet). Vérifiez l'étape 4.
No. No ocurrió nada. Verifique los pasos 7 y 8.	**Non.** Rien ne s'est produit. Vérifiez les étapes 7 et 8.

Bloqueo
Verrouillage

La cerradura se volverá a bloquear automáticamente hasta que se ingrese un código de usuario válido.

La serrure reste automatiquement verrouillée tant qu'un code d'utilisateur valide n'est saisi.

Para configurar en desbloqueada
Pour régler sur « Déverrouillée »

1. Gire el pestillo giratorio interior hacia la posición vertical.*
   Faites pivoter la barrette tournante intérieure en position verticale.
2. Gire nuevamente el pestillo giratorio hacia la posición horizontal para volver a bloquear.
   Faites pivoter la barrette tournante de nouveau en position horizontale pour verrouiller à nouveau.

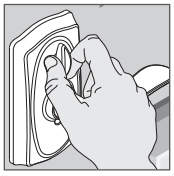

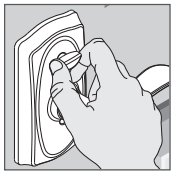

* No se requiere código de usuario para abrir la puerta cuando la cerradura se configura en desbloqueada.
* Aucun code d'utilisateur n'est requis pour ouvrir la porte lorsque la serrure est réglée pour être déverrouillée.

Identificación e instalación de picaportes / Identification et installation du bouton

Para instalarlos, deslice ambos picaportes en el montaje interno/externo.

Pour l'installation, glissez les deux (2) boutons sur l'assemblage intérieur/extérieur.

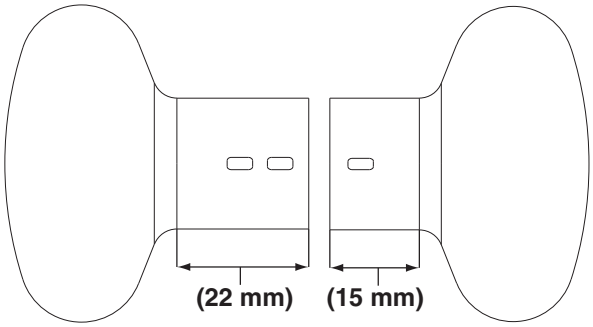

Picaporte externo (más largo)

Bouton extérieur (plus long)

Picaporte interno (más corto)

Bouton intérieur (plus court)

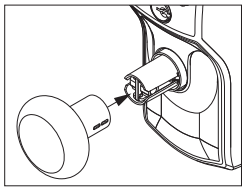

Picaporte externo

Bouton extérieur

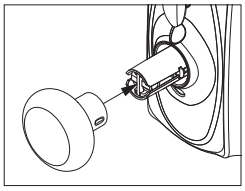

Picaporte interno

Bouton intérieur

Referencia de programación rápida / Référence de programmation rapide

Agregar códigos de usuario* / Pour ajouter des codes d'utilisateur*

Ingrese **el código de programación** (6 números) / Saisissez **un code de programmation** (6 chiffres)	Presionar / Appuyez SCHLAGE	Presionar / Appuyez 1	Ingrese **el código de usuario nuevo** (4 números) / Saisissez **un nouveau code d'utilisateur** (4 chiffres)	Ingrese el mismo **código de usuario nuevo** (4 números) / Saisissez le même **nouveau code d'utilisateur** (4 chiffres)
Espere / Attendez que SCHLAGE: 3 luces naranjas + 3 tonos / 3 voyants orange s'allument et les 3 bips	El teclado se vuelve de color azul / Le clavier numérique devient bleu	Espere / Attendez que SCHLAGE: 3 luces naranjas + 3 tonos / 3 voyants orange s'allument et les 3 bips	Espere / Attendez que SCHLAGE: 3 luces naranjas + 3 tonos / 3 voyants orange s'allument et les 3 bips	¡Éxito! / Réussi! SCHLAGE: 1 luz verde + tono largo / Un voyant vert et un bip long

* Los cuatro números deben ser diferentes de los primeros cuatro números del código de programación.
* Les quatre chiffres doivent être différents des quatre premiers chiffres du code de programmation.

Eliminar códigos de usuario / Pour supprimer des codes d'utilisateur

Ingrese **el código de programación** (6 números) / Saisissez **un code de programmation** (6 chiffres)	Presionar / Appuyez SCHLAGE	Presionar / Appuyez 2	Ingrese **el código de usuario que desea eliminar** (4 números) / Saisissez **le code d'utilisateur indésirable** (4 chiffres)	Ingrese **el mismo código de usuario que desea eliminar** (4 números) / Saisissez **le même code d'utilisateur indésirable** (4 chiffres)
Espere / Attendez que SCHLAGE: 3 luces naranjas + 3 tonos / 3 voyants orange s'allument et les 3 bips	El teclado se vuelve de color azul / Le clavier numérique devient bleu	Espere / Attendez que SCHLAGE: 3 luces naranjas + 3 tonos / 3 voyants orange s'allument et les 3 bips	Espere / Attendez que SCHLAGE: 3 luces naranjas + 3 tonos / 3 voyants orange s'allument et les 3 bips	¡Éxito! / Réussi! SCHLAGE: 1 luz verde + tono largo / Un voyant vert et un bip long

Cambio del código de programación* / Pour modifier le code de programmation*

Ingrese **el código de programación** (6 números) / Saisissez **un code de programmation** (6 chiffres)	Presionar / Appuyez SCHLAGE	Presionar / Appuyez 3	Ingrese **el nuevo código de programación** (6 números) / Saisissez **un nouveau code de programmation** (6 chiffres)	Ingrese **el mismo nuevo código de programación** (6 números) / Saisissez **le même nouveau code de programmation** (6 chiffres)
Espere / Attendez que SCHLAGE: 3 luces naranjas + 3 tonos / 3 voyants orange s'allument et les 3 bips	El teclado se vuelve de color azul / Le clavier numérique devient bleu	Espere / Attendez que SCHLAGE: 3 luces naranjas + 3 tonos / 3 voyants orange s'allument et les 3 bips	Espere / Attendez que SCHLAGE: 3 luces naranjas + 3 tonos / 3 voyants orange s'allument et les 3 bips	¡Éxito! / Réussi! SCHLAGE: 1 luz verde + tono largo / Un voyant vert et un bip long

Más información sobre programación, garantía y registro / Renseignements additionnels concernant la programmation, la garantie et l'enregistrement

Para obtener más información sobre programación, garantía e información sobre el servicio, diríjase a **schlage.com/faqs-keypad** o use el siguiente código desde un dispositivo móvil:

Pour obtenir plus de renseignements concernant la programmation, la garantie et la réparation, consultez le site **schlage.com/faqs-keypad** ou utilisez un dispositif mobile et le code ci-dessous:

Registre su producto en **RegisterMySchlage.com** o use el siguiente código desde un dispositivo móvil:

Enregistrez votre produit sur **RegisterMySchlage.com** ou utilisez un dispositif mobile et le code ci-dessous: